IMT SEPARATOR 40 / 40 light

A-A (1 :20)

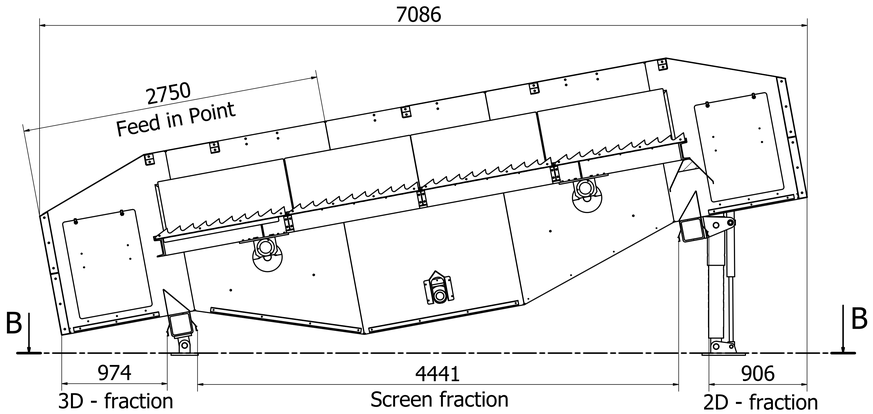

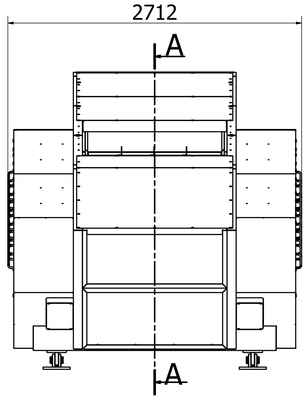

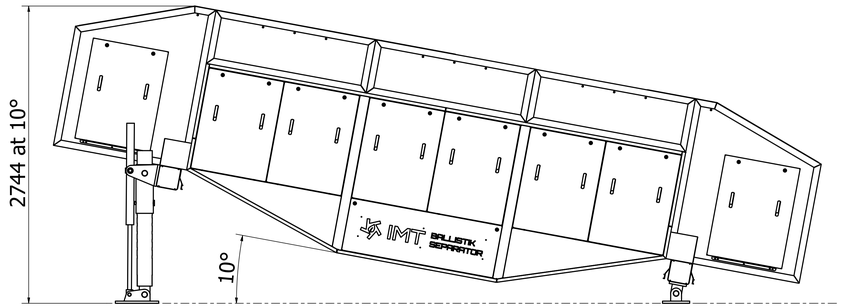

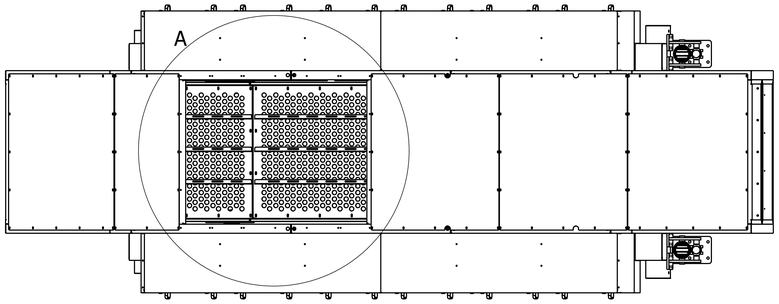

A (1 : 10)

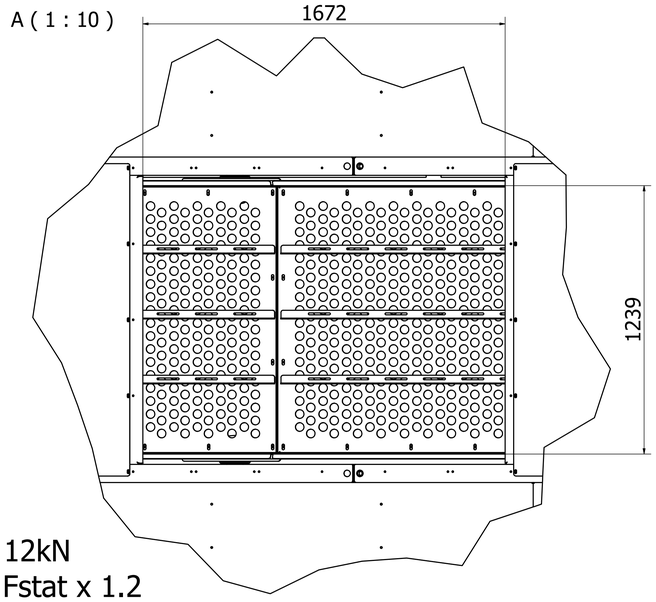

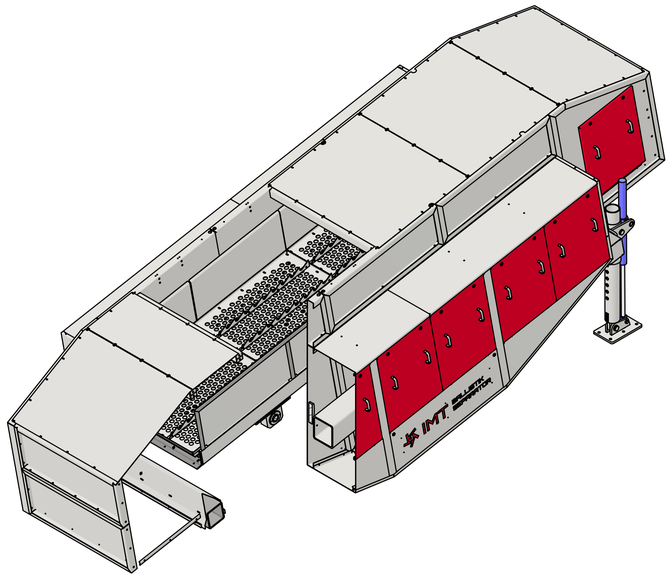

CONNECTION POINTS

B-B (1 :20)

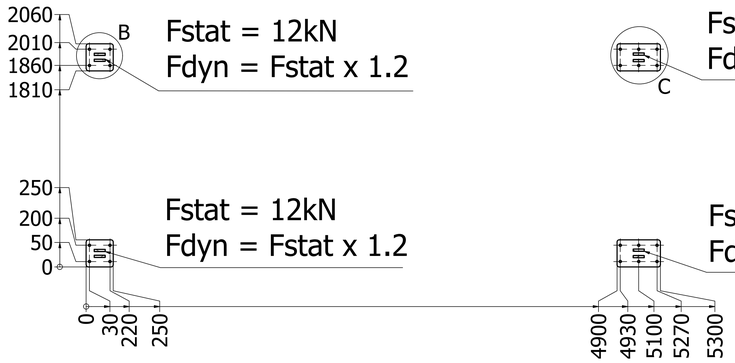

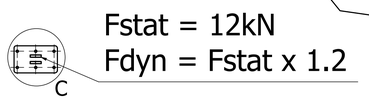

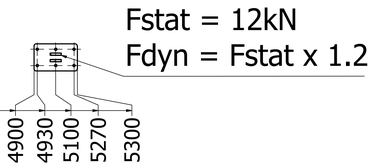

B (1 : 4)

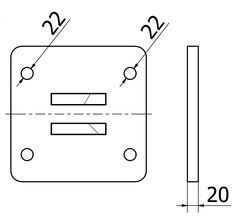

C (1 : 4)

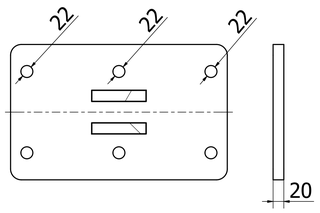

TABELLE

TYP	WEIGHT	FLOW-RATE	MAX. MATERIAL DENSITY
IMT SEPARATOR 40 light	5000 kg	40 m³/h	250 kg/m³
IMT SEPARATOR 40	5500 kg	40 m³/h	500 kg/m³

Gewicht	-
Fläche	-

Projekt:	Bezeichnung: 40 Seperator komplett		Datum: 15.07.2021
IMT INNOVATIVE MIBRANCHENTECHNIK	Höll 48, 2870 Aspang, +43 2642 / 20303 - 0	Material:	Name: IMT
	Maßstab: 1 :20	Kanten: ISO 13715	Allgemeintoleranz: ISO 2768 - fk
	Oberflächenangaben: DIN ISO 1302		

IMT SEPARATOR 80 / 80 light

A-A (1 :20)

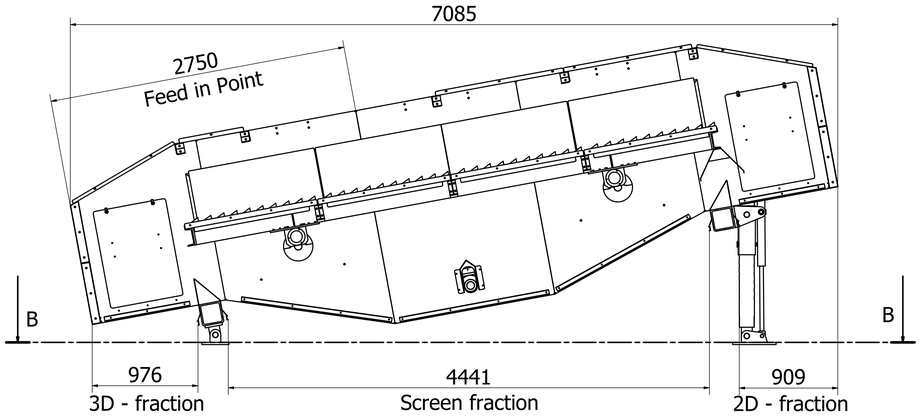

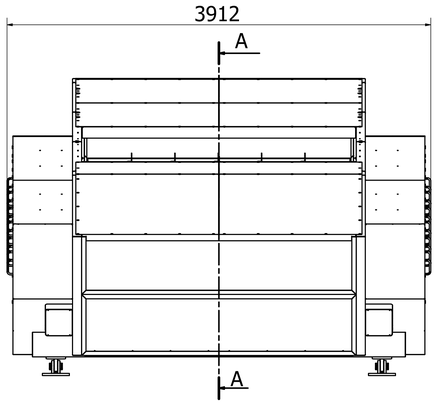

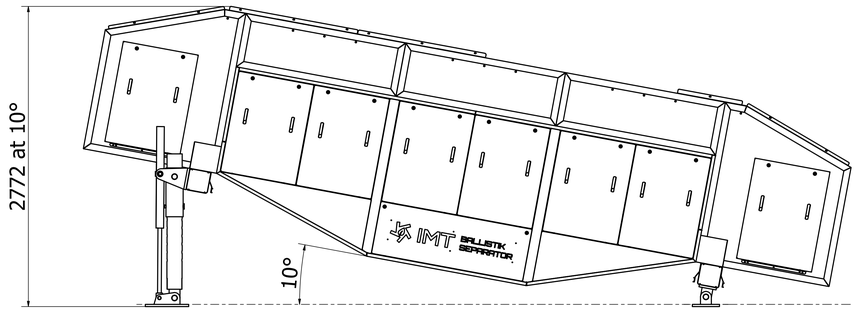

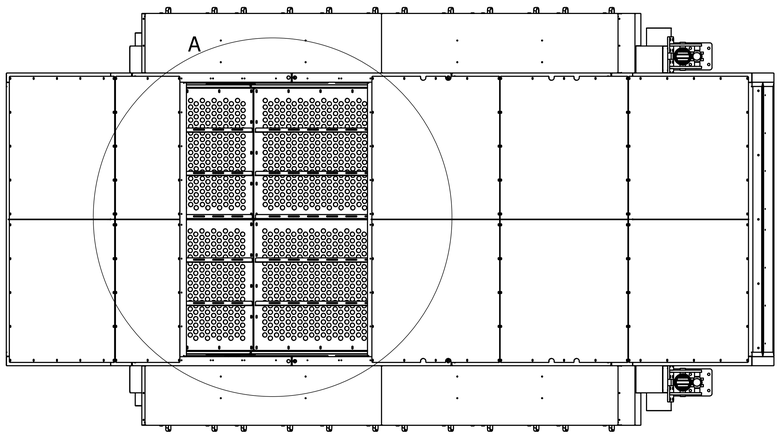

A (1 : 15)

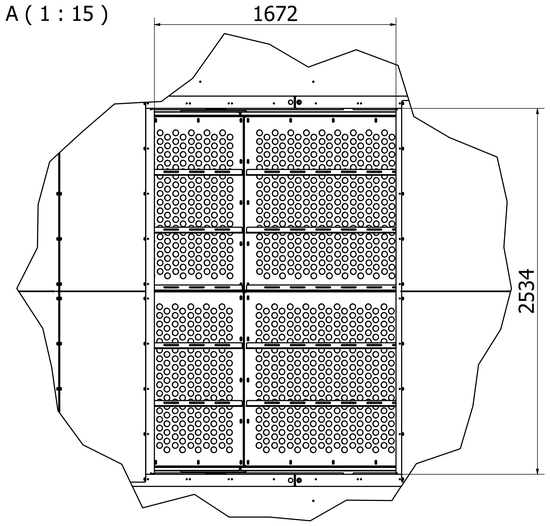

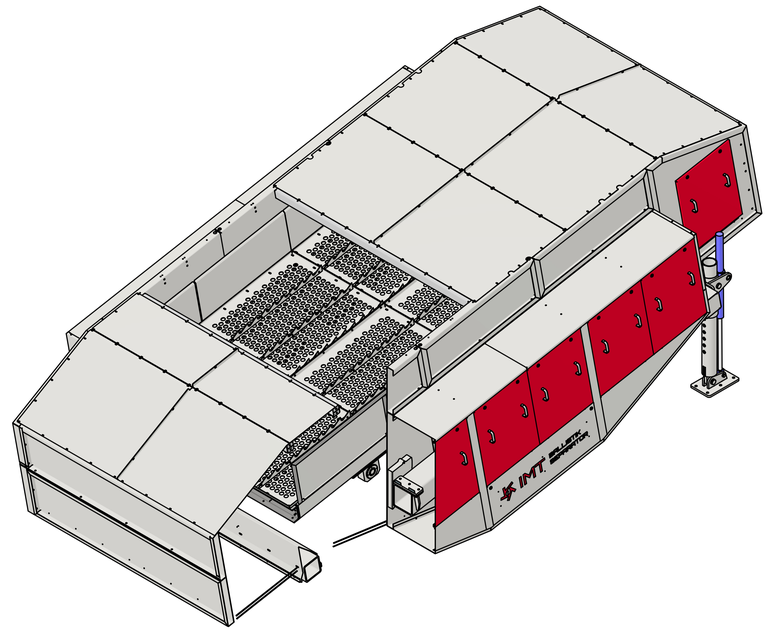

B-B (1 :20)

CONNECTION POINTS

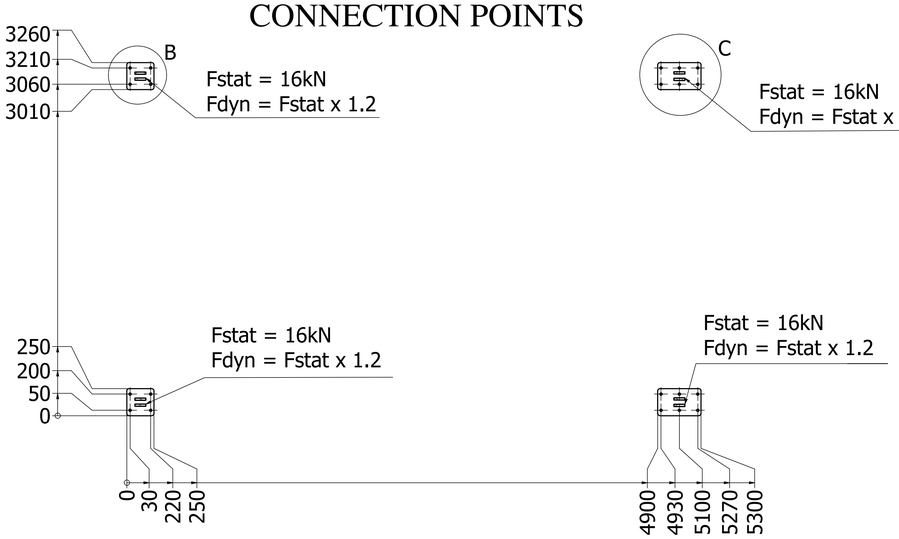

B (1 : 4)

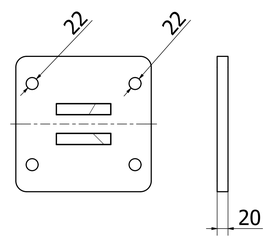

C (1 : 4)

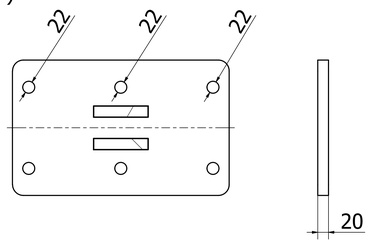

TABELLE			
TYP	WEIGHT	FLOW-RATE	MAX. MATERIAL DENSITY
IMT SEPARATOR 80 light	6300 kg	80 m³ /h	250 kg/m³
IMT SEPARATOR 80	6800 kg	80 m³ /h	500 kg/m³

Gewicht			
Fläche			
-			
Projekt:	Bezeichnung: 80 Seperator komplett		Datum: 15.07.2021
IMT MASSIVE MASCHINENTECHNIK	Höll 48, 2870 Aspang, +43 2642 / 20303 - 0	Material:	Name: IMT
	Maßstab: 1 :20	Kanten: ISO 13715	Allgemeintoleranz: ISO 2768 - fk / Oberflächenangaben: DIN ISO 1302

IMT SEPARATOR 100 / 100 light

A-A (1 :20)

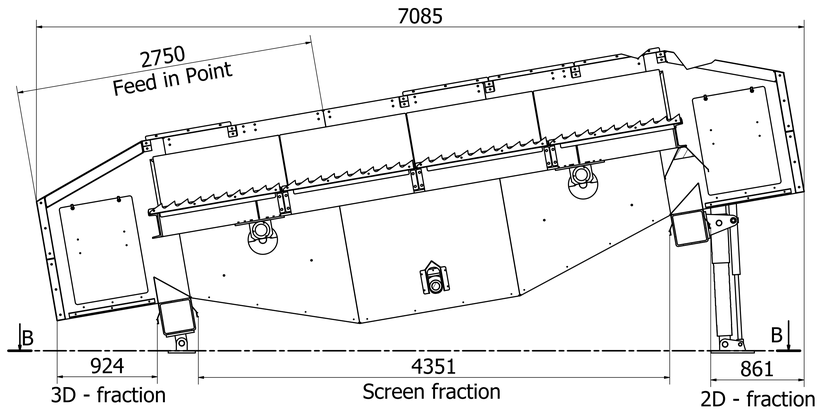

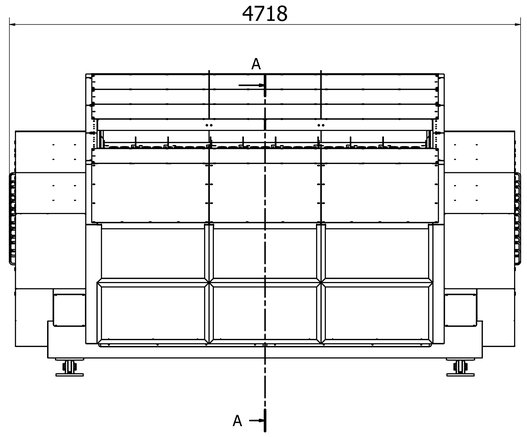

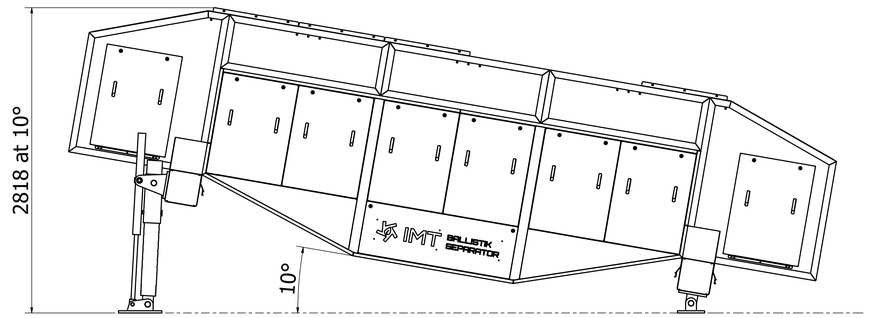

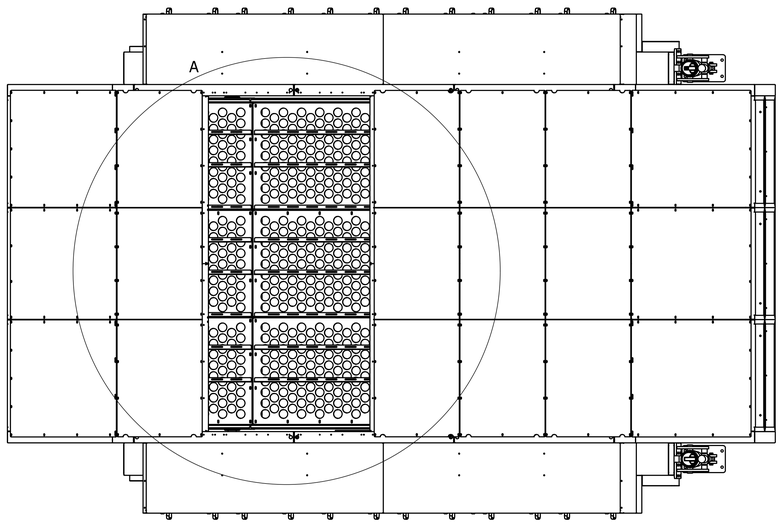

A (1 : 15)

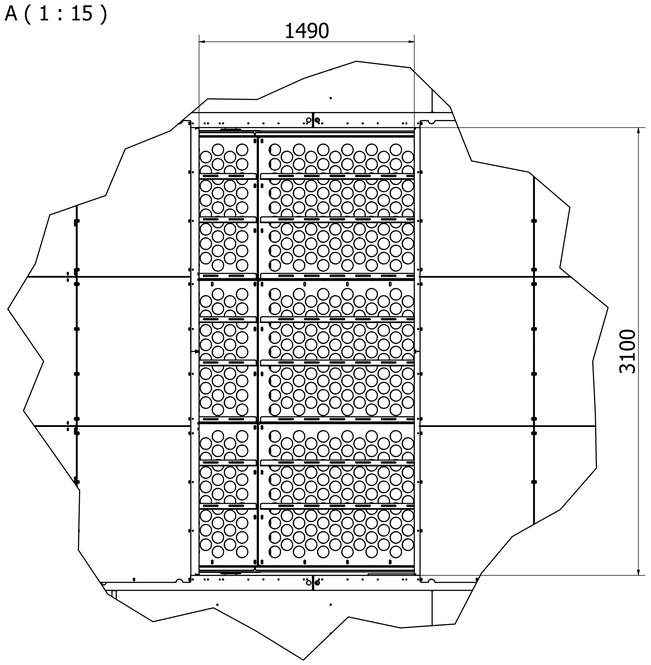

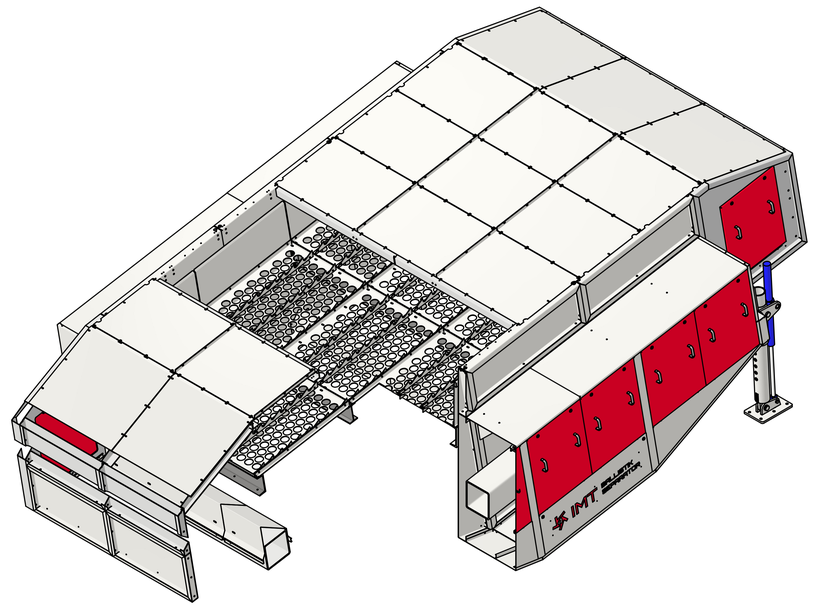

B-B (1 :20)

CONNECTION POINTS

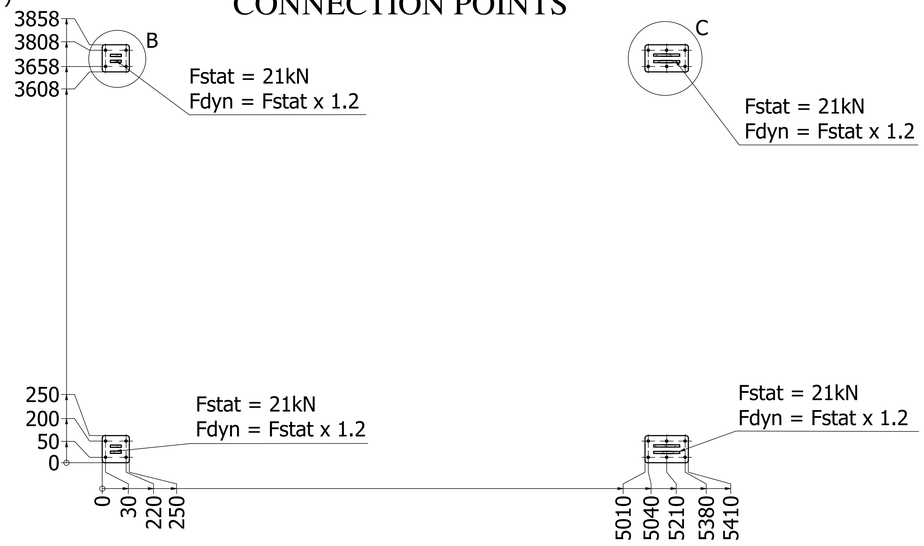

B (1 : 4)

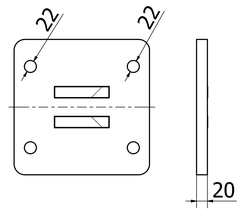

C (1 : 4)

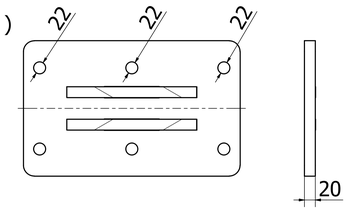

TABELLE			
TYP	WEIGHT	FLOW-RATE	MAX. MATERIAL DENSITY
IMT SEPARATOR 100 light	6300 kg	100 m³ /h	250 kg/m³
IMT SEPARATOR 100	6800 kg	100 m³ /h	500 kg/m³

Gewicht: -				
Fläche: -				
Projekt:	Bezeichnung: 100 000 00 Separator komplett			Datum: 15.07.2021
IMT INNOVATIVE MINERALAUFBEREITUNG Höll 48 2870 Aspang +43 2642 / 20303 - 0	Material:			Name: IMT
	Maßstab: 1 :20	Kanten: ISO 13715	Allgemeintoleranz: ISO 2768 - fk	Oberflächenangaben: DIN ISO 1302

IMT SEPARATOR 120 / 120 light

A-A (1 :25)

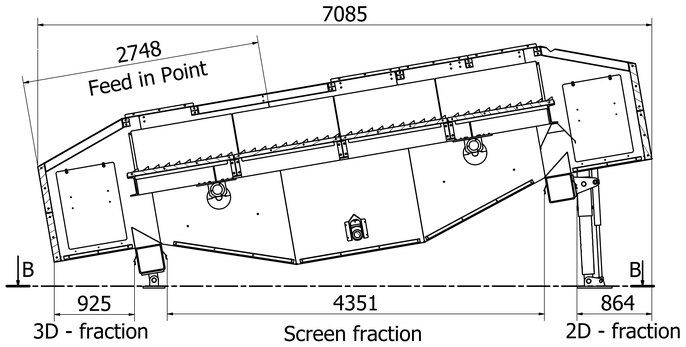

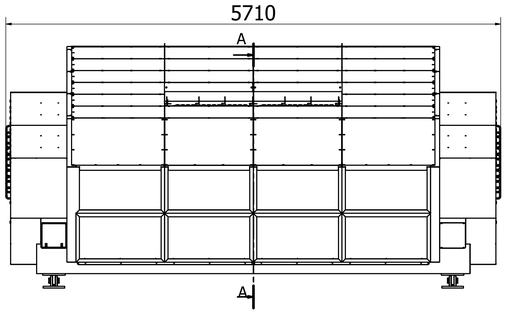

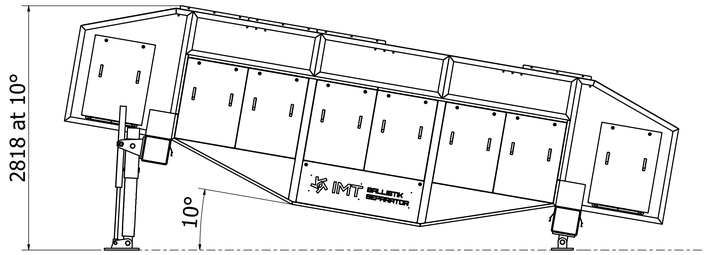

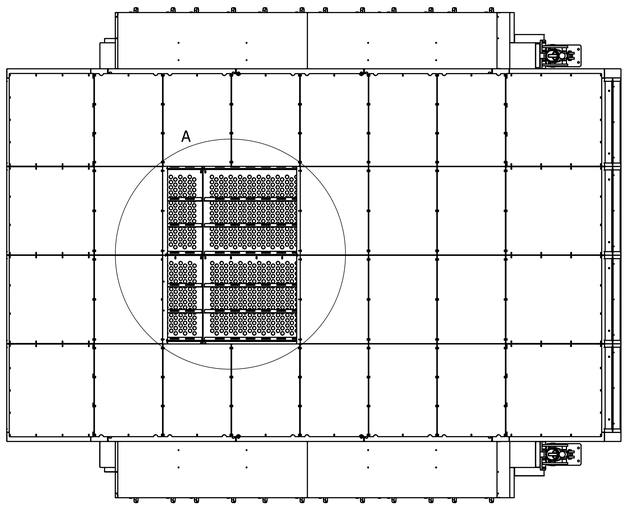

A (1 : 10)

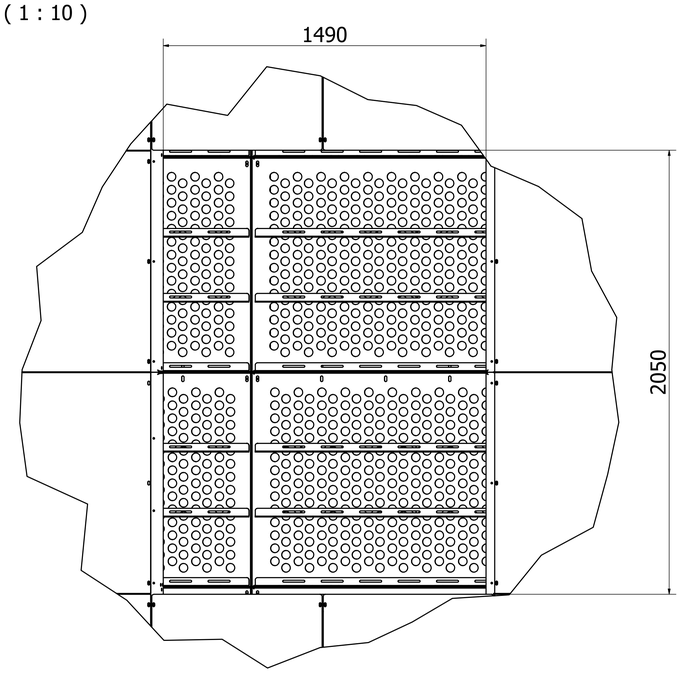

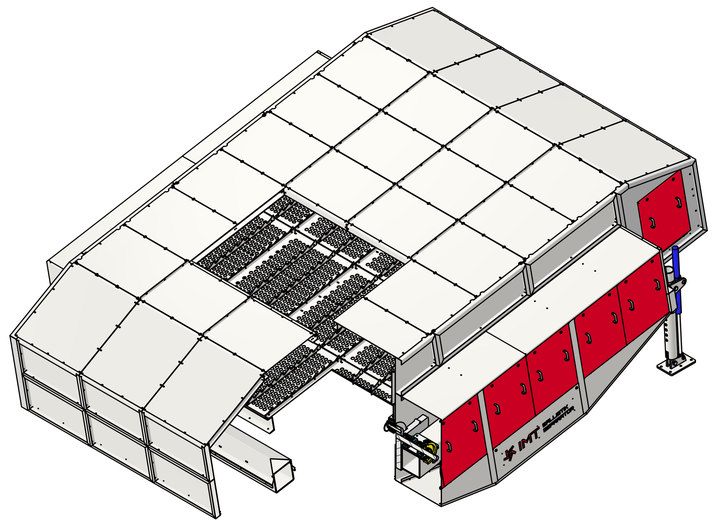

B-B (1 :25)

CONNECTION POINTS

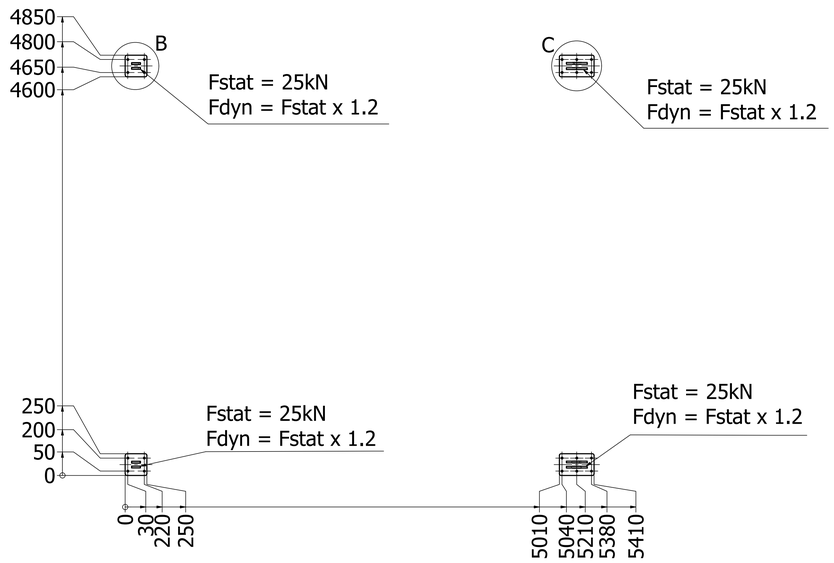

B (1 : 4)

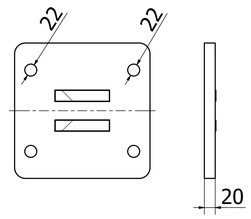

C (1 : 4)

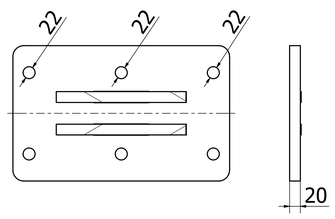

TABELLE			
TYP	WEIGHT	FLOW-RATE	MAX. MATERIAL DENSITY
IMT SEPARATOR 120 light	9600 kg	120 m³ /h	250 kg/m³
IMT SEPARATOR 120	10200 kg	120 m³ /h	500 kg/m³

Gewicht	-
Fläche	-

Projekt:		Bezeichnung: 120 000 00 Separator komplett		Datum: 15.07.2021
IMT INNOVATIVE ZERKLEINERUNGSTECHNIK	Höll 48 2870 Aspang +43 2642 / 20303 - 0	Material:		Name: IMT
		Maßstab: 1 :25	Kanten: ISO 13715	Allgemeintoleranz: ISO 2768 - fk / Oberflächenangaben: DIN ISO 1302